BOCA DE LOBO DE GAVETA
SEM ESCALA

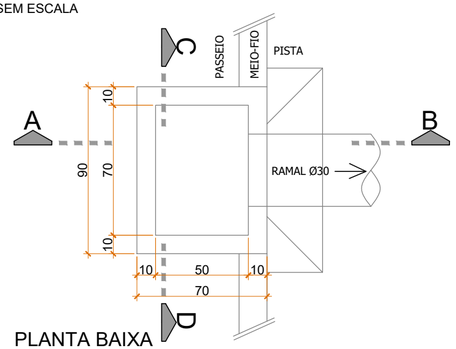

PLANTA BAIXA

ETAPA - 1
SEM ESCALA

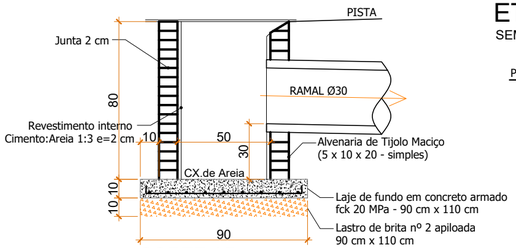

CORTE AB

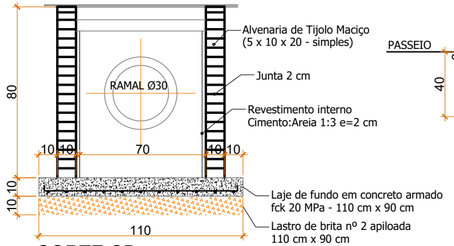

CORTE CD

ETAPA - 2
SEM ESCALA

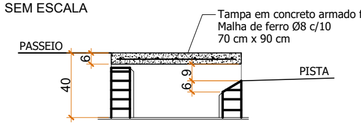

CORTE AB

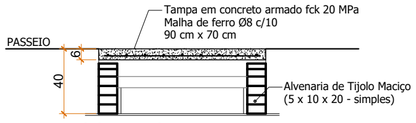

CORTE CD

DETALHE LAJE DO FUNDO CONCRETO ESTRUTURAL

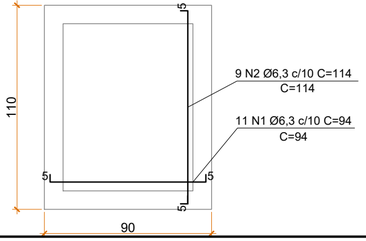

DETALHE DA TAMPA EM CONCRETO ESTRUTURAL

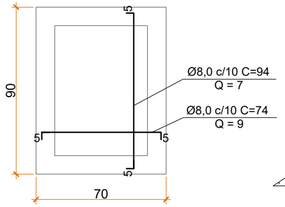

DETALHE DO ASSENTAMENTO DOS TUBOS DE CONCRETO
SEM ESCALA

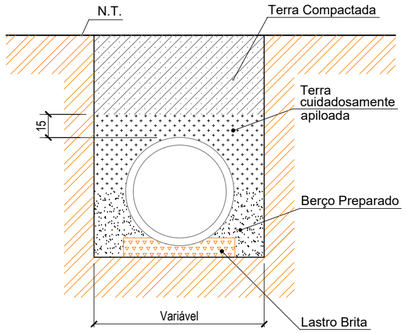

CORTE

DETALHE MANTA GEOTÊXTIL DOS TUBOS
SEM ESCALA

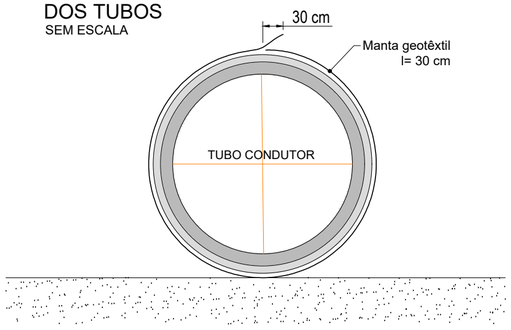

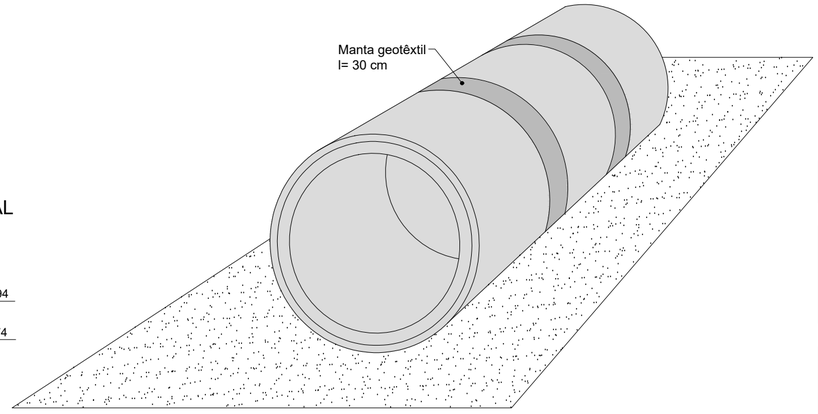

2	Revisão 1	02/2025	DG
1	Emissão Inicial	05/2024	DG
AÇÃO	DESCRIÇÃO	DATA	RESPONSÁVEL

AMFRI

ASSOCIAÇÃO DOS MUNICÍPIOS DA REGIÃO DA FOZ DO RIO ITAJAÍ
Rua Luiz Lopes Gonzaga, 1655 - Bairro São Vicente - CEP 88309-421 - Itajaí-SC - CREA-SC 050.968-0
www.amfri.org.br engenharia@amfri.org.br amfri@amfri.org.br

Prefeitura Municipal de Bombinhas
Estado de Santa Catarina

Código: 254/2024

RUA INOMINADA - BAIRRO MARISCAL

Data: Maio/2024

Desenho: Eduardo

Projeto: PAVIMENTAÇÃO ASFÁLTICA, DRENAGEM PLUVIAL E SINALIZAÇÃO VIÁRIA

Estatística: Vide quadro estatístico em prancha

Conteúdo da Folha: Detalhe de boca de lobo de gaveta, assentamento de tubo e manta geotêxtil dos tubo
Sem escala

Projeto: DRE

Folha: 05/06

Prefeitura Municipal

Alexandre da Silva
Prefeito Municipal

Responsável Técnico

gov.br
Documento assinado digitalmente
DIOGO GRAF
Data: 28/02/2025 16:08:50-0300
Verifique em https://validar.iti.gov.br

Engenheiro Civil - CREA-SC 092.018-3